起伏・収納式
仮設防護柵
GX-KSH
（特許出願中）

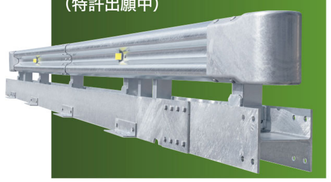

●目隠しネット

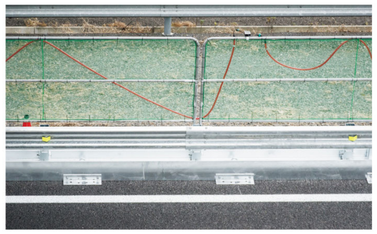

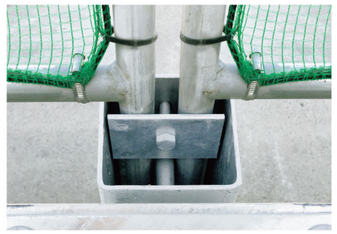

GX-KSH-8 （単位：mm）

現場に応じた設置方法やタイプをご用意しております。
詳しい内容のお問い合わせ、各種ご相談はお気軽にどうぞ。

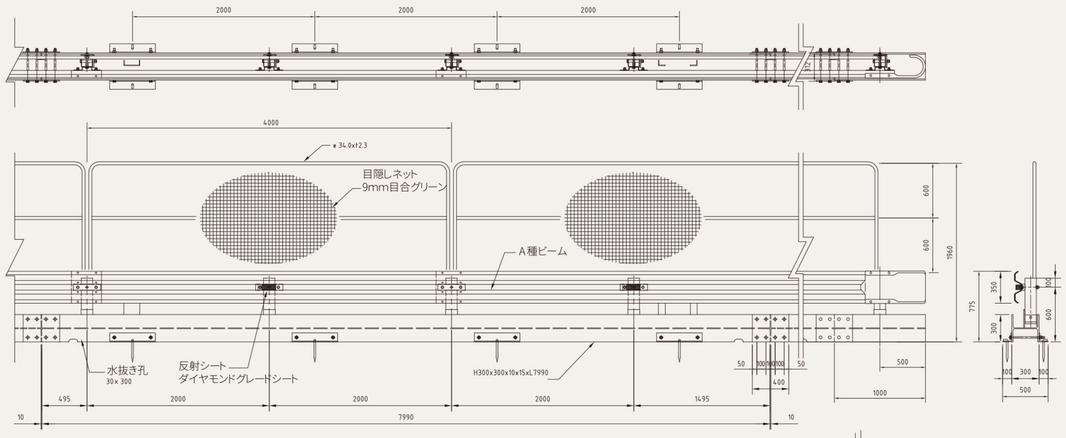

GX-KSH-5 （単位：mm）

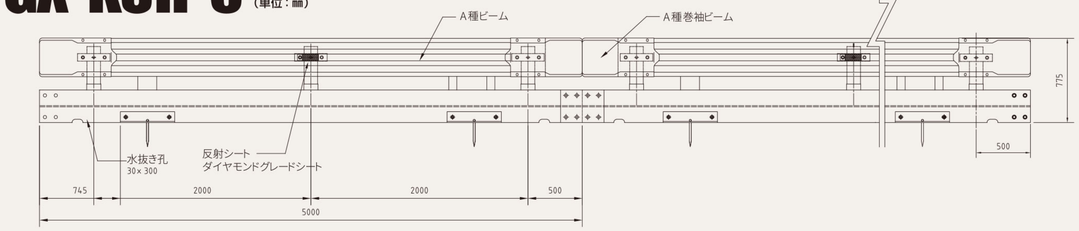

GX-KSH-8 | GX-KSH-5 共通

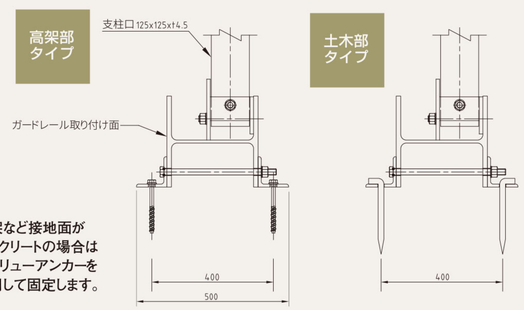

高架など接地面が
コンクリートの場合は
スクリューアンカーを
使用して固定します。

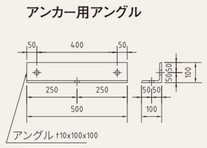

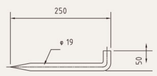

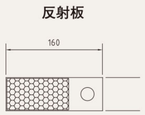

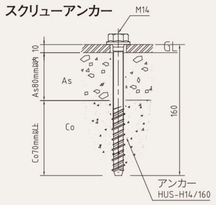

※このカタログに掲載した製品の仕様および外観は、改良等の理由で予告なく変更することがあります。

総発売元　グリックス愛知株式会社
Grix Aichi Co.,Ltd
〒440-0091　愛知県豊橋市下五井町青木31
TEL（0532）52-4577　FAX（0532）54-4931
http://www.grix.co.jp/

代 理 店

起伏・収納式
仮設防護柵 GX-KSH

国交省やNEXCO各社の多くの現場で採用

起伏・収納式仮設防護柵 GX-KSH シリーズは、基台・支柱・ガードレールを一体化させた従来にはない構造の仮設防護柵です。安全でスピーディーな施工、運搬・保管時の大幅な効率アップなど、優れたメリットを実現。全国各地の拡幅工事・耐震補強工事など多くの高速道路・自動車専用道路において採用実績があり、高い評価を頂いています。

レンタル
販売もOK

起伏・収納式 仮設防護柵 GX-KSH-8

基台・支柱・ガードレールを一体化

ガードレールを引き起こし、ボルトで固定するシンプル施工。

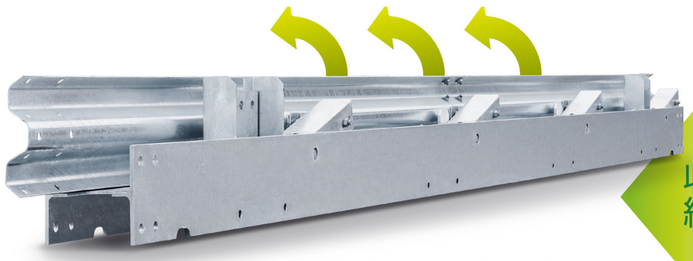

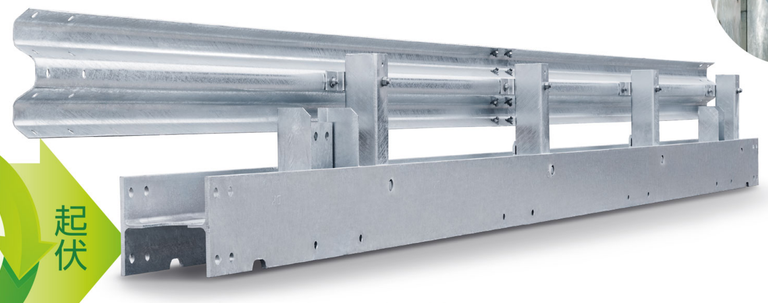

収納 SPEEDY 起伏 COMPACT

コンパクトな収納状態から スピーディに施工が可能です。

限られた場所でも効率的な保管

大型車両に約80m分搭載可能

紛失や散逸を防ぐ 専用の収納boxで運搬・保管の効率化

施工に必要なすべての部材をH鋼の基台に収納できるため、組み立て・撤去時に散逸せず、施工・運搬時の部材の紛失も最小限に抑えられます。

部品を本体内に収納

H鋼底部のずれ止め防止

H鋼基底部に新たに設けられたずれ止めにより、より安全な運搬や、整った積み重ね・保管作業が容易になりました。

溶融亜鉛メッキ仕上げ

リサイクル可能で環境負荷軽減

基台・支柱・ガードレール・ボルト類は溶融亜鉛メッキを仕様とし高耐久性に配慮。また、コンクリートを使用した従来の製品に比べ環境負荷を軽減し、リサイクル性にも優れています。

業界最高クラスの高輝度反射板

反射機能の高い超高輝度反射シートを等間隔で設置し、視認性を高め夜間通行車両に対し工事区間内での注意喚起・視線誘導を容易にします。

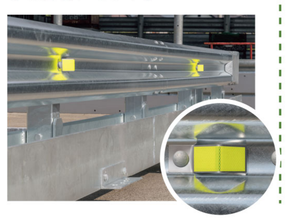

GX-KSH-5

利便性はそのままに。
従来のGX-KSH-8に加え新たにGX-KSH-5が加わり、より柔軟な対応が可能となりました。

大型車両での搬入が難しかったり、従来のGX-KSH-8では施工が困難な場所やランプ回りなどで威力を発揮します。